CYLINDER HYDRAULICZNY MOCOWANIE KOŁNIERZOWE TYLNIE

HYKT

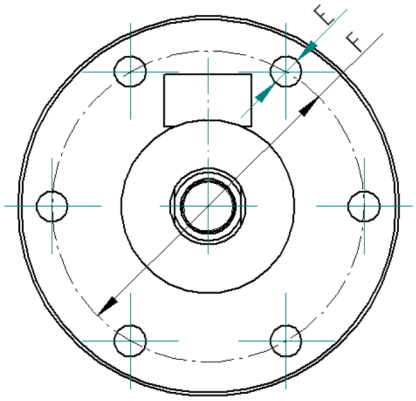

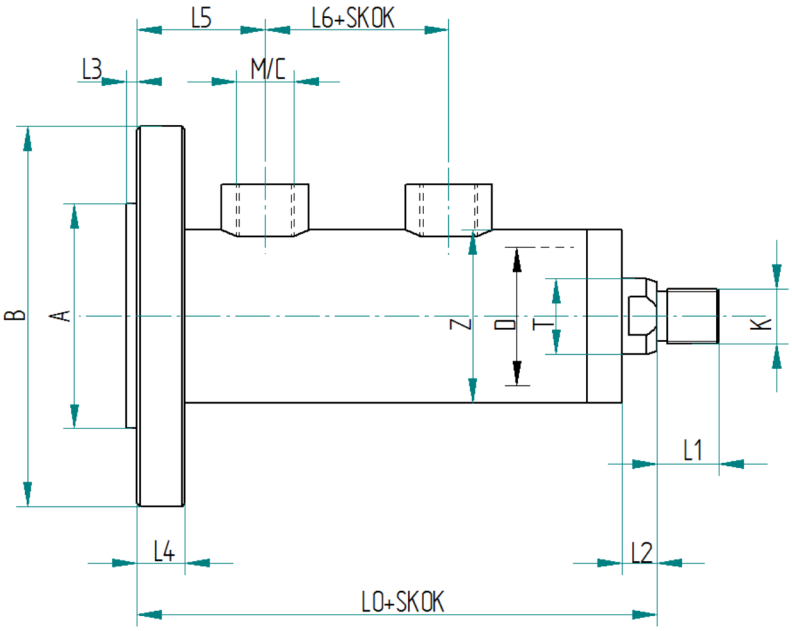

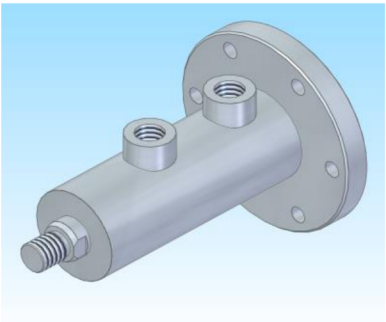

D	T	Z	L0	L1	L2	L3	L4	L5	L6	A	B	E	F	M	C	K
25	**18**	35	**132**	14	12	2	10	30	58	50	80	7	66	M14x1,5	G ¼”	M12x1,5
32	**20**	42	**148**	16	12	2	12	32	61	60	105	9	85	M14x1,5	G ¼”	M16x1,5
40	**22**	50	**159**	18	10	3	14	37	64	65	110	9	90	M16x1,5	G3/8”	M16x1,5
50	**28**	65	**178**	20	15	3	16	42	73	85	130	11	106	M16x1,5	G3/8”	M22x1,5
63	**36**	75	**205**	22	15	3	18	46	85	100	160	13	130	M22x1,5	G ½”	M27x2
80	**45**	95	**245**	30	18	3	20	55	105	135	210	17	175	M22x1,5	G ½”	M33x2
100	**56**	120	**284**	36	20	5	25	64	124	150	240	22	200	M27x2	G ¾”	M42x2
125	**70**	150	**325**	45	23	5	30	76	138	180	280	22	230	M27x2	G ¾”	M48x2
140	**80**	165	**361**	50	26	5	32	80	155	185	288	26	240	M33x2	G 1”	M56x2
160	**90**	190	**374**	56	36	5	35	85	155	240	340	26	280	M33x2	G 1”	M64x2

SIŁOWNIKI O WYMIARACH INNYCH NIŻ PODANE W TABELI, WG USTALEŃ.

SPOSÓB OZNACZENIA CYLINDRA

HYKT -P – D / T x H B G Z M/C

P – nominalne ciśnienie pracy 20 MPa
D – średnica tłoka
T - średnica tłoczyska
H - skok cylindra
B – hamowanie od strony dna (opcja)
G - hamowanie od strony głowy (opcja)
Z - tłoczysko z gwintem zewnętrznym
M / C – gniazdo metryczne lub calowe